Stand: 01.06.2014
Gemeinfrei PD

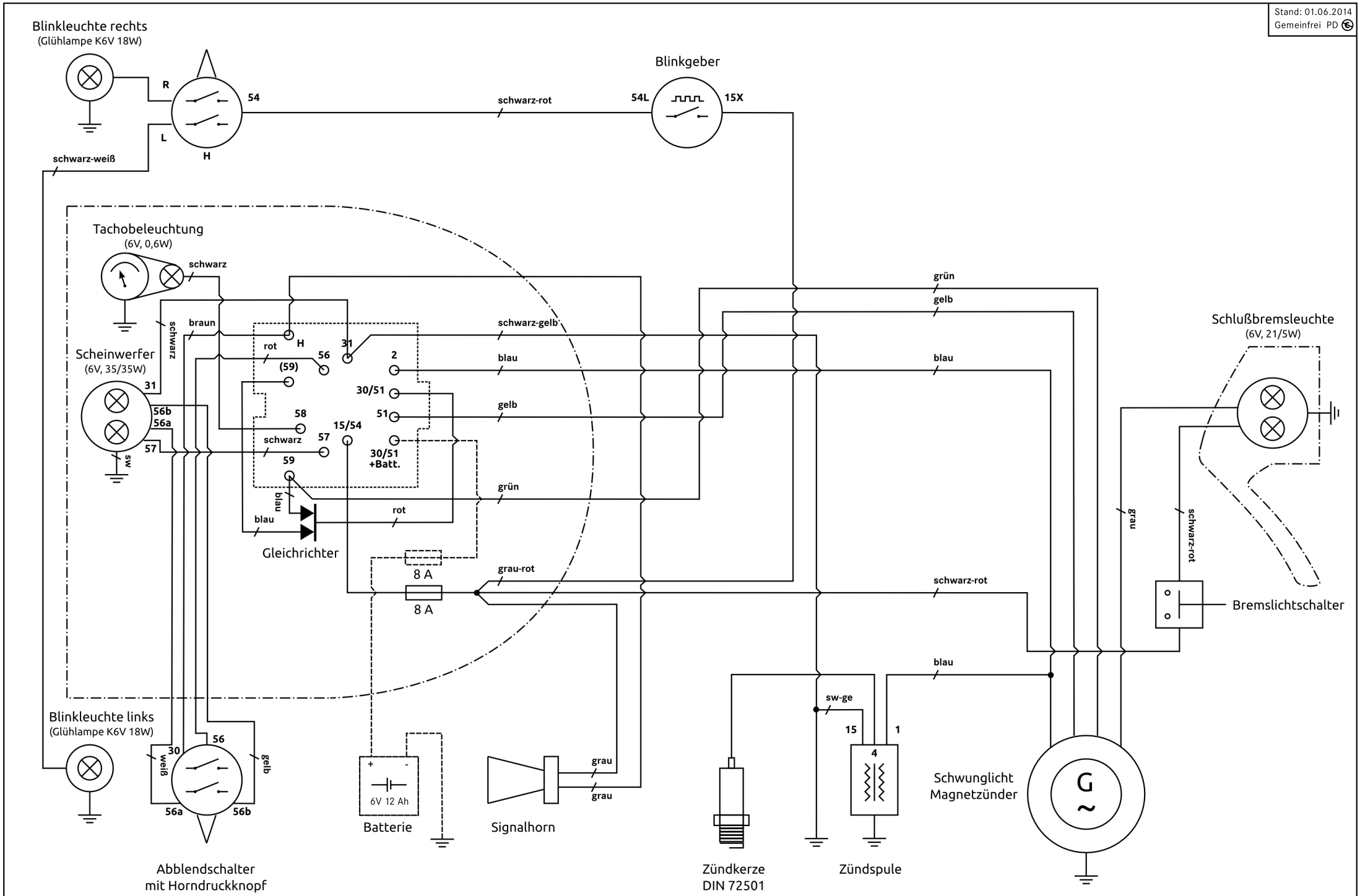

Hercules K125 X
Baujahr 1972